改訂日：2016年11月22日

www.htr-india.com

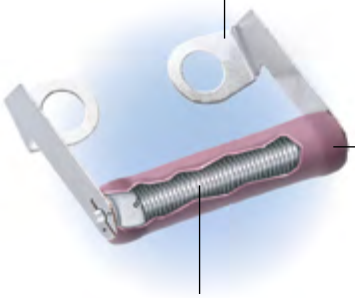

巻線抵抗器

HSR/HSRC

シリーズ

対称ワイヤー巻線抵抗器

高出力コンデンサ
放電抵抗器

- 8.25 W ～ 25 W
- 10K ～ 120 K

As per AEC-Q200

Pb-free

* RoHS COMPLIANT

e : info@htr-india.com

物理的構成（塗装スタイル）– HSRシリーズ

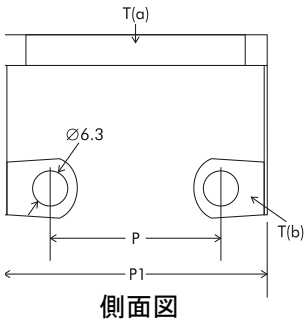

側面図

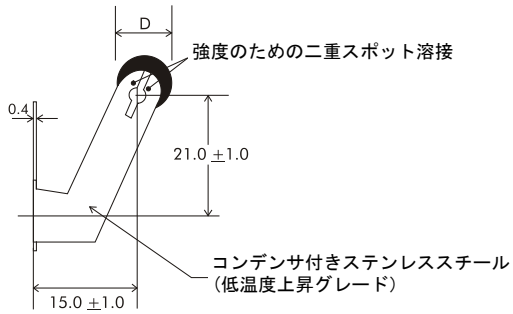

プロフィール

HTR タイプ	定格電力		寸法（mm）			フルパワーでの温度［周囲温度30℃］		抵抗範囲		1個あたりの標準重量（gms）
	70℃で	25℃で	D ±1.0	P ±1.0	P1 (最大)	T(a)	T(b)	最小	最大	
SR8	8.25W	10W	9.65	22.30	38.0	260℃	57℃	10K	75K	8.0
SR11	11W	13W	9.65	31.85	49.0	264℃	59℃	10K	110K	8.75
SR20	20W	25W	9.65	48.85	66.0	300℃	65℃	10K	120K	13.00

＊要求に応じて上記より低い抵抗値が提供可能です。

物理的構成（セラミックケースタイプ） – HSRCシリーズ

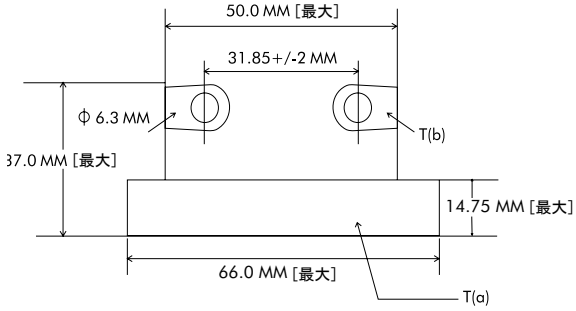

側面図

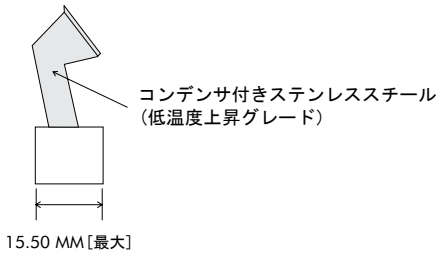

プロフィール

HTR タイプ	定格電力		フルパワーでの温度［周囲温度30℃］		抵抗範囲		1個あたりの標準重量（グラム）
	70℃で	25℃で	T(a)	T(b)	最小	最大	
SRC11	11W	13W	258℃	50℃	10K	110K	27
SRC20	20W	22W	264 ℃	52℃	10K	110K	27
SRC25	25W	27W	278℃	52℃	10K	110K	27

負荷軽減曲線

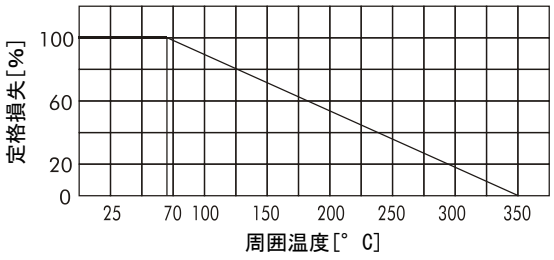

電気的および環境的特性

パラメータ/性能試験/試験方法	性能要件
定格電力(定格周囲温度)	70° Cまで最大電力損失、350℃で直線的にゼロまで低下。[上記の負荷軽減曲線を参照]
利用可能な抵抗値許容差	±10% (K); ±5% (J); ±3% (H); ±2% (G); ±1% (F)
温度範囲	−55℃ ～ +350℃（負荷軽減曲線に従って、適切なディレーティングあり）
定格電圧 /制限電圧/最大動作電圧	$V=\sqrt{PxR}$
耐電圧 (限界電圧x 2または500Vのいずれか)	ΔR ± [1% + R05]
抵抗温度係数	± 90 or ± 30 ppm/℃ 選択されたワイヤに応じて
短時間の過負荷(定格電力の10倍に相当する電力を５秒間印加する)	ΔR ± [2% + R05]
絶縁抵抗（MIL202Fの試験方法番号302）	>1000M（干） >100M（湿）
耐久性 - 負荷寿命 [70℃、制限電圧-1.5時間オン/ 0.5時間オフ,1000時間]	ΔR ± [≤5% + R05]
耐溶剤性（IPA 60秒間±10秒間）	コーティング/マーキングへの影響なし
耐振テスト（IEC 60571-1による）	影響なし

典型的なアプリケーション

- これらの高出力巻線抵抗器には、温度上昇の少ないステンレススチールの取り付けラグが取り付けられている。主に直列に接続されたアルミニウム電解コンデンサの電圧平衡に用されている。
- これらの抵抗器は、安全アプリケーションにも使用される。高電圧回路におけるコンデンサ電圧放電用途に適していることも見出されている。

注：
使用されるセラミックケースは、ステアタイトセラミック、コーデライトセラミックまたは高アルミナセラミックであっています。したがって、セラミックケースは、オフワイトであるか、またはこれらのセラミック材料に固有の茶色/灰色の色の変化があります。

注文情報

シリーズ	タイプ	パッキング	抵抗値	許容差
HSR /	SR8/SR8*	バルク SR8/SR8*	15K	J
HSRC	SRC25/SRC25*	バルク SRC25/SRC25*		

RoHS バージョン - SR11 */SRC 25*